Copyright c 2010. Tutti i diritti sulle immagini ed i testi sono riservati. Sono vietate la riproduzione e diffusione, anche parziale, in qualsiasi forma, delle fotografie e dei testi. I trasgressori saranno perseguiti a norma di legge. Tutti i prodotti illustrati costituiscono creazione di proprietà della società Gruppo Piazzetta SpA. Ogni diritto di sfruttamento dei modelli è riservato. Il/I marchio/i ed i segni distintivi della società sono di proprietà esclusiva della satessa.

## Технический чертёж

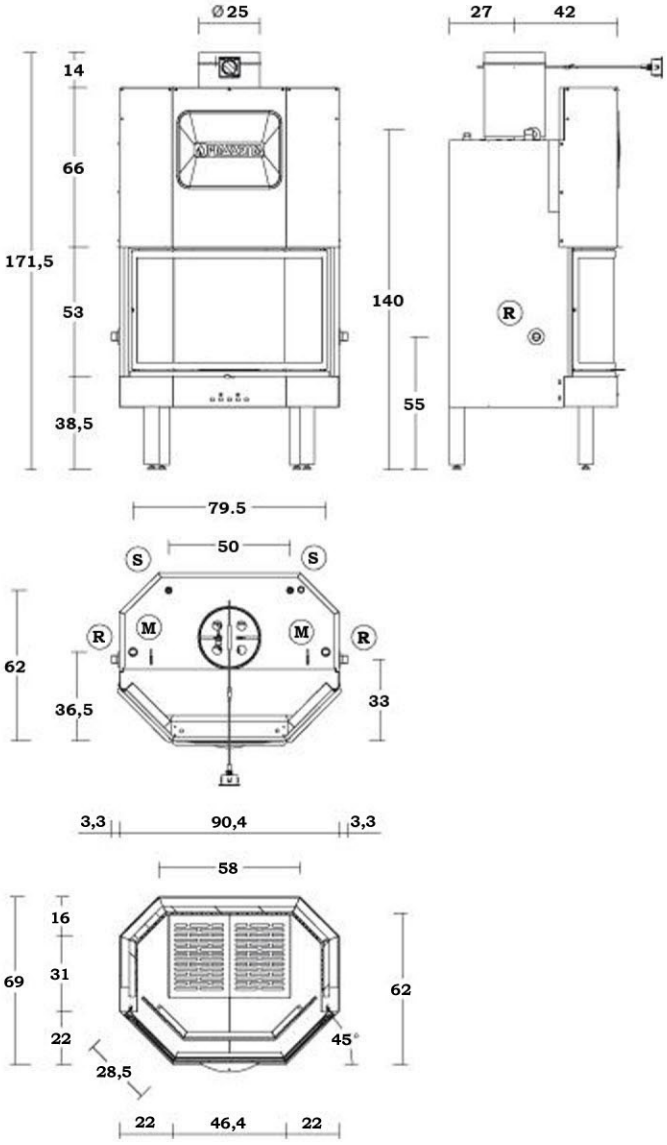


# MT 370

Технические решения »

### Основная техническая информация

**Конструкция:**Эмалированная сталь. Закрытый очаг
**Бойлер:**Сталь
**Топка:** Жаропрочное покрытие Алукер
**Кожух**: Сталь
**Очаг:** Чугун
**Проем:** Дверца из эмалированной стали с жаропрочным стеклом, выдерживающим температуру до 750°, с самообдувом. Подъемная дверца, установлена на петлях для облегчения читки.
**Профиль дверцы:**Эмалированная сталь
**Ручка дверцы:**Эмалированная сталь, съемная
**Первичный воздух:** Фиксированный и предварительно нагретый
**Вторичный воздух:** Фиксированный
**Выход дымохода:** Верхний
**Шиберная заслонка:** Регулируется вручную
**Верхний отражатель дыма:** Открывается автоматически. Подключен к шиберной заслонке, регулирующейся вручную
**Зольник:** Вынимаемый
**Топливо**: Дрова
**Отопление:** Водяной теплообменник

### Технические данные

| | | |
|---|---|---|
| Уровень теплового КПД | % | 77,5 |
| Теплоотдача | кВт | 25,5 |
| Теплоотдача в воду | кВт | 14,5 |
| Теплоотдача в комнату | кВт | 11 |
| Потребление при установленной теплоотдаче | кг/ч | 7,2 |
| Объем резервуара для топлива | Л | 95 |
| Качество горячей воды ΔT 30° C** | Л/минута | 9,7 |
| Максимальное рабочее давление | бар | 1,5 |
| Выход дымохода | Ø см | 25 |
| Высота дымохода до 4,5 м | Ø см | 30 |
| Максимальное увеличение трубы до 4,5 м. | Ø см | 25 |
| Подача свежего воздуха (рекомендованная) | см² | 300 |
| Вес | Кг | 305 |

**По запросу**:
- Набор для безопасной установки резервуара
- Электронное управление с датчиком температуры
- Набор для безопасной установки и эксплуатации
- Водяной теплообменник
- держатель жаровни древесины

**5 лет гарантии на продукцию**

На всю продукцию Piazzetta распространяется 5-ти летняя гарантия, на протяжении которой вы можете расслабиться и насладиться теплом и видом огня. Ежедневно целью сотрудников компании является нахождение все новых и новых решений, гарантирующих сочетание эффективности, безопасности и прочности. Именно эти качества продукции необходимы для спокойствия всей семьи.

**10 лет гарантии на оригинальные запасные детали**

Многолетний опыт показал, что благодаря широкому спектру услуг мы в любой момент может оказать вам помощь. На протяжении 10 лет после приобретения Вами продукции, компания Piazzetta предоставляет гарантию на запасные детали (уверенность, которую могут гарантировать только крупные компании).